S2E300-AP02-31

AC轴流风机

镰状叶片（S 列）

带短喷嘴防护格栅

Beijing Hengrui Mechanical and Electrical Equipment Co,Ltd
Phone +86 10-62547612
zhangyu@bjhengrui.cn
en.bjhengrui.com

额定数据

类型	S2E300-AP02-31
电机	M2E074-DF

相位		1~	1~
额定电压	VAC	230	230
频率	Hz	50	60
数据确定的方式		fb	fb
有效许可/标准		CE	CE
转速	min^{-1}	2700	3000
电功耗	W	230	350
耗电量	A	1.10	1.55
电容器	µF	8	8
电容器电压	VDB	400	400
电容器标准		S0 (CE)	S0 (CE)
最大背压	Pa	160	50
最小环境温度	°C	-25	-25
最大环境温度	°C	70	50

mb = 最大负荷 · mw = 最大效率 · fb = 自由吹气 · kv = 用户规定 · kg = 用户设备
保留改动

符合生态设计指令 EU 327/2011 的数据

		实际	规定 2015
01 整体效率 η_{es}	%	30.4	30.2
02 安装类别		A	
03 效率类别		静态	
04 效率等级 N		40.2	40
05 转速调节		否	

所确定为最佳效率下的数据。
通过标准测量结构中的电机-风轮组合得出 ErP 数据。

09 电功耗 P_e	kW	0.28
09 流量 q_v	m³/h	2245
09 压力增加 p_{fs}	Pa	143
10 转速 n	min^{-1}	2605
11 特定比例*		1.00

* 特定比例 = 1 + p_{fs} / 100 000 Pa

LU-77994

AC轴流风机

镰状叶片（S 列）

带短喷嘴防护格栅

技术说明

重量	4.1 kg
结构尺寸	300 mm
电机结构尺寸	74
转子表面	喷黑色漆
叶片材料	钢板，喷黑色漆
防护格栅材料	钢制，涂有黑色塑料涂层 (RAL 9005)
叶片数量	5
输送方向	A
旋转方向	转子右视图
防护类型	IP44; 根据 EN 60034-5，取决于安装和位置
绝缘等级	“F”
防潮等级 (F) / 环保等级 (H)	H1
允许的环境温度电机最大（运输/储存）	+ 80 °C
允许的环境温度电机最小（运输/储存）	- 40 °C
安装位置	轴平行或转子向下；转子向上请咨询
冷凝水孔	转子侧
运行模式	S1
电机轴承结构	球轴承
按照 IEC 60990 的接触电流（测量电路图 4，TN 系统）	< 0.75 mA
电机保护装置	热过载保护器 (TW) 已内部接通
电缆规格	变量
防护等级	I（用户方已连接地线时）
一致性	EN 60335-1; CE
许可	CCC; EAC

Beijing Hengrui Mechanical and Electrical Equipment Co,Ltd Phone +86 10-62547612 · Fax +86 10-62547612 · zhangyu@bjhengrui.cn · en.bjhengrui.com

AC轴流风机

镰状叶片（S 列）

带短喷嘴防护格栅

产品图纸

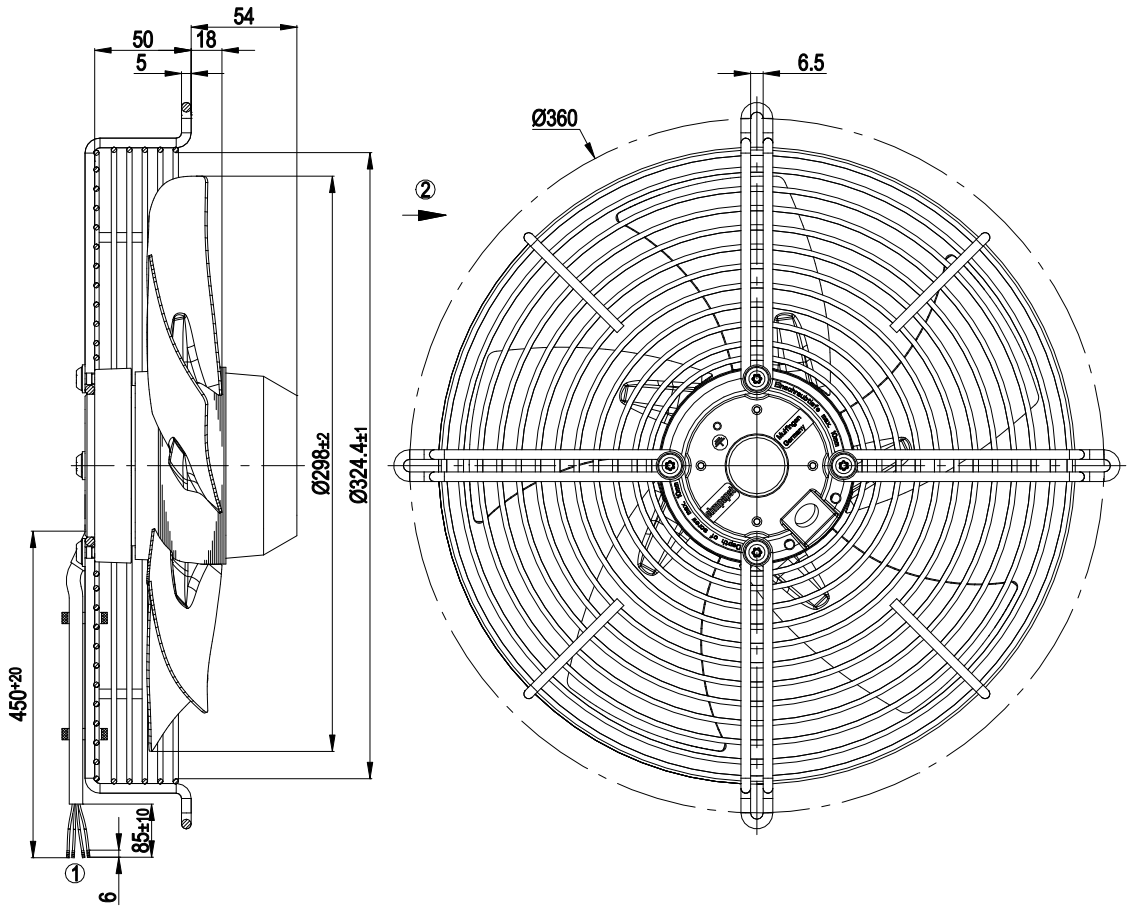

1	连接导线 PVC 4 x 0.5 mm²，用 4x 缆芯夹紧装置固定
2	输送方向"A"

线路图

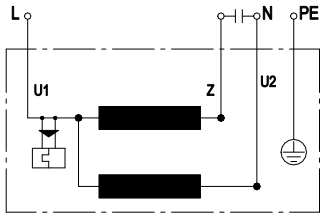

U1	蓝色	Z	棕色	U2	黑色
PE	绿色/黄色				

Beijing Hengrui Mechanical and Electrical Equipment Co,Ltd Phone +86 10-62547612 · Fax +86 10-62547612 · zhangyu@bjhengrui.cn · en.bjhengrui.com

AC轴流风机

镰状叶片（S 列）

带短喷嘴防护格栅

特性曲线: 空气动力 50 Hz

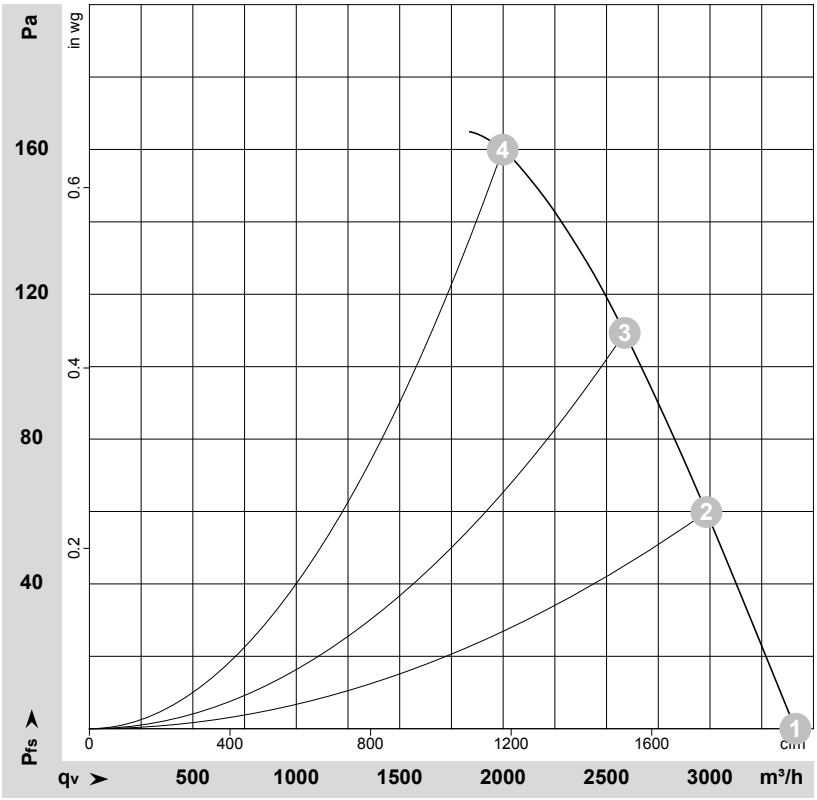

ρ = 1.15 kg/m³ ± 2 %

测量: LU-29177-1

按照 ISO 5801 安装类别 A
测量的空气动力
精确的测量结构请联系 ebm-papst。
进气侧噪音等级：按照 ISO 13347 / LpA 在风机轴上每隔 1 米测量一次 LwA。
这些数据仅在规定的测量条件下适用，可随着安装条件的变化而变化。
在与标准安装出现偏差时，在已安装状态下检查特征值。

测量值

	U	f	n	P_e	I	LpA_{in}	LwA_{in}	q_V	p_{fs}	q_V	p_{fs}
	V	Hz	min^{-1}	W	A	dB(A)	dB(A)	m^3/h	Pa	cfm	in. wg
1	230	50	2700	230	1.10	73	80	3415	0	2010	0.00
2	230	50	2675	256	1.12	73	80	2985	60	1755	0.24
3	230	50	2615	275	1.20	73	80	2590	110	1525	0.44
4	230	50	2540	300	1.31	74	82	2000	160	1175	0.64

U = 供电电压 · f = 频率 · n = 转速 · P_e = 电功耗 · I = 耗电量 · LpA_{in} = 声压水平 吸气侧 · LwA_{in} = 声功率水平 吸气侧 · q_V = 流量 · p_{fs} = 压力增加

Beijing Hengrui Mechanical and Electrical Equipment Co,Ltd Phone +86 10-62547612 · Fax +86 10-62547612 · zhangyu@bjhengrui.cn · en.bjhengrui.com

AC轴流风机

镰状叶片（S 列）

带短喷嘴防护格栅

特性曲线: 空气动力 60 Hz

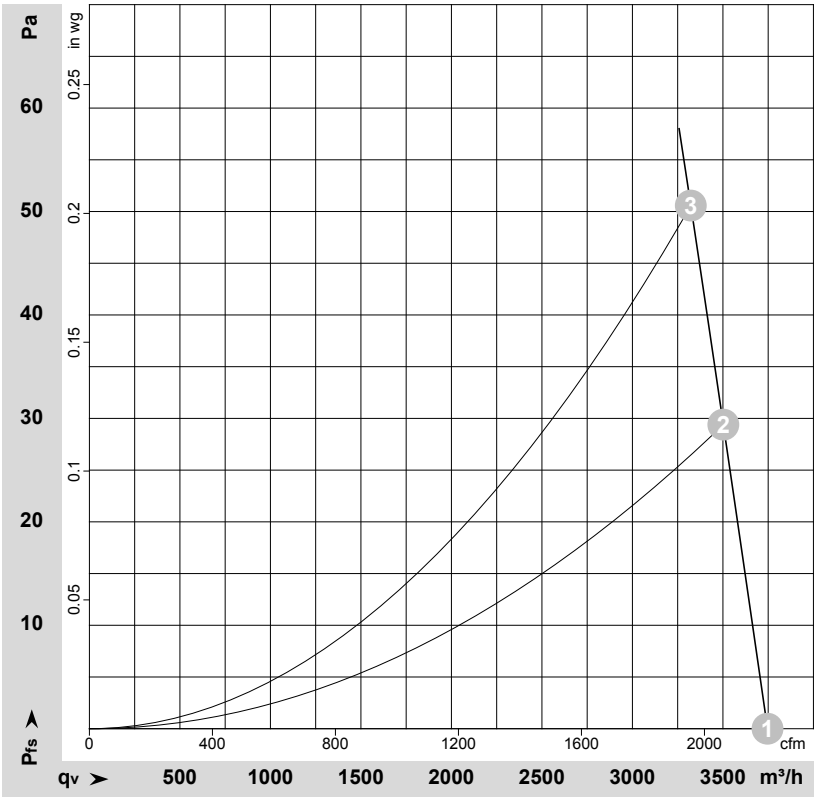

ρ = 1.15 kg/m³ ± 2 %

测量: LU-29105-1

按照 ISO 5801 安装类别 A
测量的空气动力
精确的测量结构请联系 ebm-papst。
进气侧噪音等级：按照 ISO 13347 / LpA 在风机轴上每隔 1 米测量一次 LwA。
这些数据仅在规定的测量条件下适用，可随着安装条件的变化而变化。
在与标准安装出现偏差时，在已安装状态下检查特征值。

测量值

	U	f	n	P_e	I	LpA_{in}	LwA_{in}	q_V	p_{fs}	q_V	p_{fs}
	V	Hz	min^{-1}	W	A	dB(A)	dB(A)	m^3/h	Pa	cfm	in. wg
1	230	60	3000	350	1.55	77	84	3745	0	2205	0.00
2	230	60	2930	357	1.58	76	83	3500	30	2060	0.12
3	230	60	2875	362	1.60	75	83	3325	50	1955	0.20

U = 供电电压 · f = 频率 · n = 转速 · P_e = 电功耗 · I = 耗电量 · LpA_{in} = 声压水平 吸气侧 · LwA_{in} = 声功率水平 吸气侧 · q_V = 流量 · p_{fs} = 压力增加

Beijing Hengrui Mechanical and Electrical Equipment Co,Ltd Phone +86 10-62547612 · Fax +86 10-62547612 · zhangyu@bjhengrui.cn · en.bjhengrui.com